CHIPSEN



株式会社チップセン 製品カタログ

INDUSTRIAL WIRELESS

「配線」の煩わしさを、「無線」で解決する

CHIPSEN

株式会社チップセン ▌No.1 Wireless Solution Company



“ Beyond The Line ”

産業用無線分野で長年培ってきた技術力とノウハウを基盤に、
現在、韓国No.1の産業用無線ソリューション企業として市場をリードしています。
チップセンは製造現場のニーズを的確に捉え、貴社のプロジェクトに最適化された高信頼性の無線製品と、
最善の技術サポートをお約束いたします。

多角的なマーケティング

無線技術の先駆者

最善の技術サポート

産業別最適化提案

01 無線PLC/HMI

- RCPORT-PLC300A
- RCPORT-PLC300B

02 無線MCT/CNC

- RCPORT-MCT100
- RCPORT-MCT200
- RCPORT-MCT300

03 無線デバイス

- RCPORT-TD400シリーズ
- RCPORT-TD500シリーズ

04 無線モジュール

- Bluetooth Low Energy Module
- Bluetooth Classic SPP Module

PLC/HMI 無線通信

RCPORT-PLC300 シリーズ

RCPORT-PLC300シリーズは、USBやシリアルポートを搭載したPLC機器とPCを無線で接続するデバイスです。複雑な配線作業を解消し、プログラム転送からRUN/STOP制御まであらゆる機能をワイヤレスで実行できます。

HMI（タッチパネル）にも対応し、主要メーカーの機器と高い互換性を発揮します。最大150mの長距離通信を実現するほか、本体にマグネットを内蔵しており、制御盤などへの設置も容易です。







製品特長



USB無線通信(DX)

USBケーブルを排除し、ワイヤレス通信による
メンテナンスの利便性と現場のDX化を推進します。



主要PLC・HMIに対応

三菱電機、オムロン、シーメンス等、主要メーカーの
機器と高い互換性でスムーズな導入が可能です。



1:Nマルチ通信制御

複数台のPLCを個別・同時に接続制御。
システムの柔軟な拡張と効率的な運用を実現します。

Key features

- 2.4GHz 産業用無線 USB (PLC専用)
- PLC 制御、ラダープログラミング、通信モニタリング対応
- 通信距離150m
- 幅広いPLC互換性
  (三菱電機、オムロン、シーメンス など)
- マグネット内蔵で、設置・固定が容易



製品互換ブランド

MITSUBISHI / LS ELECTRIC / LG / CIMON / Fuji Electric / ABB / SIEMENS / RA / Panasonic INDUSTRY / OMRON / YOKOGAWA

Model		RCPORT-PLC300A	RCPORT-PLC300B
Division		Wireless USB for PLC	
Radio Frequency		2.4 GHz	
Interface	Connectors	USB C Type 2.0	USB A Type 2.0
	Antenna	SMA RF Antenna	
W-LAN	802.11b	Tx=max +20dBm(E.I.R.P with Ant) / Rx= -89.5dBm	
	802.11g	Tx=max +17dBm(E.I.R.P with Ant) / Rx= -76.0dBm	
	802.11n	Tx=max +17dBm(E.I.R.P with Ant) / Rx= -74.5dBm	
Voltage		Operating : 5V 300mA	Operating : 5V 1.3A Charging : 3.7V 300mA DC input : MAX 24V
Operating Temperature		Operating : -20℃ ~ 55℃	Operating : -20℃ ~ 55℃ Charging : 0℃~45℃ (Cell Surface 80℃)
Dimensions (W x L x H mm)		66.5 × 113 × 11.5	66.5 × 125 × 21.5
Certifications		JAPAN MIC(TELEC), CE, RoHS, FCC, KC	
Battery		-	3.7V 2000mAh / 7.4Wh

製品資料と詳細

LINE で便利に相談

加工設備の無線化

RCPORT-MCT シリーズ

RCPORT-MCTシリーズは、MCTやCNCの有線通信を無線化し、現場の配線トラブルや煩わしさを一挙に解消する革新的なソリューションです。FANUCなどのブランドとも互換性を持ち、生産現場のデジタル化を強力にサポートします。

1台のPCから最大4台の機器を無線で同時制御・管理できるマルチ通信に対応。さらに、ネットワーク経由での遠隔制御も可能で、離れた場所にある複数の設備を効率的に同時運用できます。





Key features

- 工作機械（MCT / CNC）専用の無線通信ソリューション
- 加工データ転送に最適化された2.4GHz独自の無線技術を採用
- FANUC製コントローラと高い互換性を持ち、安定した通信を実現
- 1:4 マルチポイント無線通信をサポート
- ネットワーク接続に対応し、離れた場所からの遠隔制御が可能
- 現場の利便性を追求：マグネット内蔵およびウォールマウント対応



製品互換ブランド

FANUC

Model	RCPORT-MCT100	RCPORT-MCT200	RCPORT-MCT300
Division	for MCT/CNC	for PC	for Ethernet
Radio Frequency	2.4 GHz		
Radio Power	19.4dBm (E.I.R.P)		
Interface	RS232	USB-C 2.0	RJ45, USB-C 2.0
Voltage	DC 5V (MAX 24V)	USB 5V DC 5V (MAX 24V)	USB 5V DC 5V (MAX 24V) IEEE 802.3af PoE
Operating Temperature	-40 ~ 85 °C	-40 ~ 85 °C	-40 ~ 85 °C
Dimensions (W x L x H mm)	80.3 × 34.3 × 17.4	66.5 × 125 × 21.5	66.5 × 125 × 21.5
Certification	JAPAN MIC(TELEC), CE, RoHS, FCC, KC		

製品特長

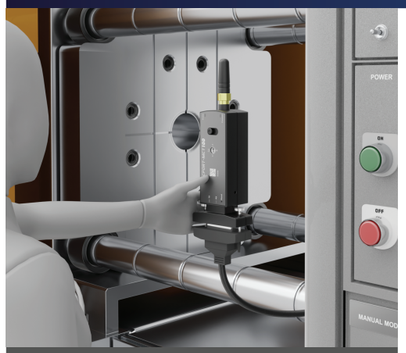

スマートな無線化(DX)

複雑な配線を排除し、工作機械のワイヤレス化を通じてスマートな生産環境(DX)を実現します。

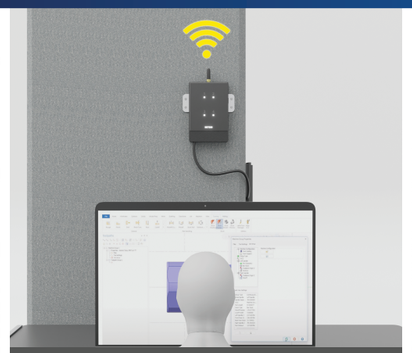

どこからでも遠隔操作

ネットワークを通じて、事務所や外部からでも現場装置を自由にコントロールできます

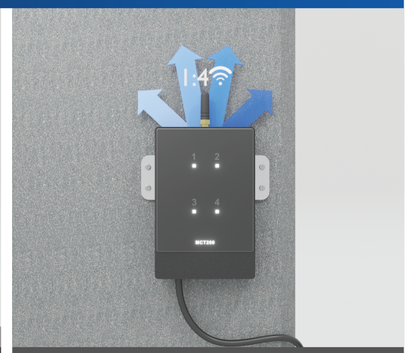

1:4マルチ通信制御

1台の管理ポイントで最大4台のMCTを同時に制御し、設備コスト削減と管理効率を最大化します。

製品資料と詳細

LINE で便利に相談

Bluetoothシリアルアダプタ
RCPORT-TD400 シリーズ

RCPORT-TD400シリーズは、RS-232/422/485やUSBなど、多様なシリアルポートのデータをBluetoothに変換する無線シリアルアダプタです。高出力のBluetooth通信方式を採用し、標準で300mの無線通信を実現します。

AndroidはもちろんiOSデバイスにも対応する幅広いOS互換性を備えるほか、ダイヤル操作のみで接続機器を切り替えられる「ノードスイッチング機能」を搭載し、産業現場の作業効率を最大化します。また、産業用途に特化した設計で、24V電源入力にも対応しています。





1:7マルチ通信
最大7台のデバイスと接続し、マルチドロップおよびノードスイッチングに対応



通信距離300m
高出力Bluetoothにより標準300mを実現。外部アンテナ接続で最大1.2kmまで拡張可能

RCPORT-TD400


232 RS232 / Female D-sub9

RCPORT-TD410


232 RS232 / Female D-sub9 / Battery

RCPORT-TD420


232 RS232 / USB

RCPORT-TD450


422 RS422 / 485 RS485 / male D-Sub9

ビーコンシリアルアダプタ
RCPORT-TD500 シリーズ

RCPORT-TD500シリーズは、シリアルポートのデータをBluetoothに変換する無線シリアルアダプタです。高出力のBluetooth通信方式を採用し、標準で300mの無線通信を実現します。

最大8台までのマルチ通信に対応するほか、ビーコン機能を活用することで、従来のシリアルアダプタとは異なる新しいデータ収集システムの構築が可能です。また、産業用途に特化した設計で、24V電源入力にも対応しています。





1:8マルチ通信制御
最大8台のデバイスと接続し、マルチドロップでの同時制御に対応。

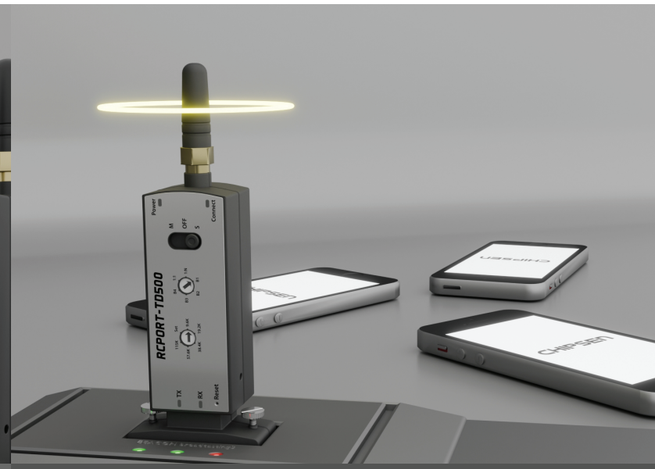

ビーコンデータ送受信
マスター・スレーブ両方のビーコン機能を搭載。柔軟なデータ収集と段階的な出力制御を実現。

RCPORT-TD500


232 RS232 / Female D-sub9

RCPORT-TD510


232 RS232 / Female D-sub9 / Battery

RCPORT-TD520


232 RS232 / USB

Bluetooth 無線モジュール

BLE Module
Classic SPP Module

産業用ワイヤレスデバイス
Bluetoothモジュール

開発中の製品に無線通信が必要ですか？
チップセンの組込みモジュールを採用することで、その課題を容易に解決できます。

マルチ通信、高出力、多様なアンテナタイプ、超小型モデルなど、多彩なラインナップをご用意。さらに、導入を容易にするDIPタイプやEVボード（評価ボード）も完備しており、開発期間の短縮を強力にサポートします。

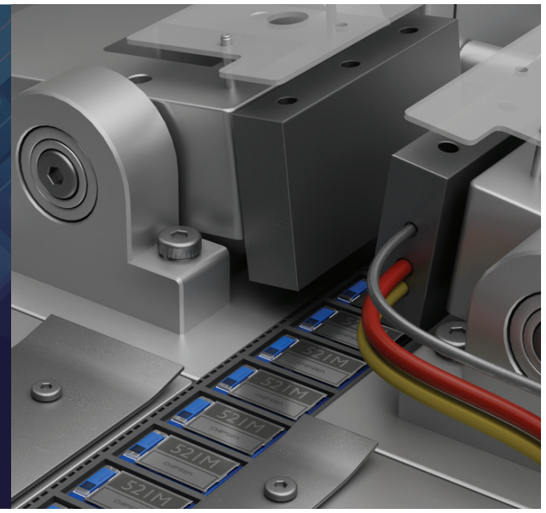

BoT-cDA110



- 通信規格 : Bluetooth Classic 5.1
- 特徴 : SPP (Serial Port Profile) 対応
- ロール : 4つの動作モードをサポート
- 送信出力 : 最大 +4 dBm
- 外形寸法 : 14 × 22 × 2.4 mm (W × L × H)
- 認証 : Japan MIC(TELEC) / SIG / CE / FCC / KC


SMDタイプ


DIPタイプ


EV-BOARD

BoT-TMA50



- 通信規格 : Bluetooth Low Energy 5.3 (Class 1)
- 特徴 : 長距離通信(Long Range) / 高出力通信 対応
- ロール : Master / Slave / Multicon (1:8)
- 送信出力 : 最大 +20 dBm
- 外形寸法 : 11.3 × 19 × 2.4 mm (W × L × H)
- 認証 : Japan MIC(TELEC) / SIG / CE / FCC / KC


SMDタイプ


DIPタイプ


EV-BOARD

BoT-nLE521



- 通信規格 : Bluetooth Low Energy 5.0
- 特徴 : 高コストパフォーマンス・モジュール
- ロール : Slave (スレーブ)
- 送信出力 : 最大 +4 dBm
- ビーコン形式 : Beacon / iBeacon
- 消費電流 : スリープ時 0.007mA
- 外形寸法 : 8 × 15 × 1.8 mm (W × L × H)
- 認証 : Japan MIC(TELEC) / SIG / CE / FCC / KC


SMDタイプ


DIPタイプ


EV-BOARD

BoT-nLE521M



- 通信規格 : Bluetooth Low Energy 5.0
- 特徴 : 高コストパフォーマンス・モジュール
- ロール : Master (マスター)
- 送信出力 : 最大 +4 dBm
- ビーコン形式 : Beacon / iBeacon
- 消費電流 : スリープ時 0.007mA
- 外形寸法 : 8 × 15 × 1.8 mm (W × L × H)
- 認証 : Japan MIC(TELEC) / SIG / CE / FCC / KC


SMDタイプ


DIPタイプ


EV-BOARD

BoT-nLE523



- 通信規格 : Bluetooth Low Energy 5.3
- 特徴 : 1:8 マルチ接続 / 医療機器の無線セキュリティ認証
- ロール : Master / Slave / Multicon (1:8)
- 送信出力 : 最大 +7 dBm
- ビーコン形式 : Beacon / iBeacon
- 消費電流 : スリープ時 0.007mA
- 外形寸法 : 8 × 15 × 1.8 mm (W × L × H)
- 認証 : Japan MIC(TELEC) / SIG / CE / FCC / KC


SMDタイプ


DIPタイプ


EV-BOARD

USB Test Board

- PCのUSBポートに接続して通信テストが可能
- 専用設定プログラムを無償提供
- DIPタイプモジュール専用（装着して使用）

[モデル別対応表]

- BoT-USB-TB : 対応DIPモデル（BoT-nLE521 / BoT-nLE521M / BoT-nLE523）
- BoT-USB-TC : 対応DIPモデル（BoT-cDA110 / BoT-TMA50）



EV Test Board

- お客様のMCUと接続しての動作テストに対応
- PCのUSBポートに接続して通信テストが可能
- 専用設定プログラムを無償提供
- 直感的で使いやすいユーザーフレンドリーな設計
- 多彩な機能を搭載し、迅速な開発をサポート

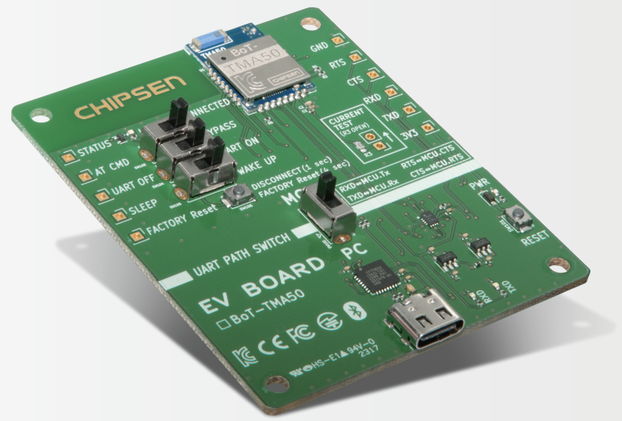

CHIPSEN

株式会社チップセン

Email : global@chipsen.com
TEL : +82-70-8708-3500
Website : www.chipsen.com
Address : 〒14348 韓国 京畿道 光明市 徳安路104番ギル17 光明駅Mクラスター 501号